SALUS CONTROLS

Termostat neprogramabil cu fir
Model: VS35W (alb), VS35B (negru)



MULTI-LANGUAGE MANUAL

Instrucțiuni de utilizare

Manufacturer: SALUS Controls plc
Units 8-10, Northfield Business Park, Forge Way, Parkgate
Rotherham, S60 1SD, UK

Importer: Salus Controls European Distribution sp.z o.o.
ul. Szamocka 8, piętro 6., 01 748
Warszawa, Poland

Distribuitor:
SALUS Controls Romania
str. Orăștiei, nr 10, Clădirea D14
Modul 7 și 8, Etaj 1
Cluj-Napoca, jud. Cluj

Computime

www.saluscontrols.com

SALUS Controls este membru Computime Group

În conformitate cu politica sa de dezvoltare a produselor, SALUS Controls își rezervă dreptul de a aduce modificări specificațiilor, designului și materialelor utilizate la fabricarea produselor menționate în acest manual fără notificare prealabilă.

Introducere

Termostatul VS35 este conceput pentru a controla temperatura unei zone individuale de încălzire într-un sistem de încălzire în pardoseală. Setarea temperaturii în funcție de preferințele utilizatorului permite reducerea costurilor de încălzire. Pentru instrucțiuni detaliate în format PDF, vă rugăm să vizitați www.saluscontrols.com.

Conformitatea produsului

Acest produs respectă următoarele directive ale UE: GPSR 2023/988/UE, EMC 2014/30/UE, LVD 2014/35/UE și RoHS 2015/863/UE, modificarea 2017/2102/UE, REACH SVHC 251. Informații detaliate găsiți pe site-ul www.saluslegal.com

Garanția produsului

Produsul VS35W / VS35B dispune de 5 ani garanție. Pentru a descărca certificatul de garanție corespunzător produsului dumneavoastră, vă rugăm să accesați: www.saluscontrols.com/ro/garantiile-salus.

Informații de siguranță

Utilizați în conformitate cu în vigoare în țara dvs. și în UE. Dispozitivul trebuie utilizat conform destinației și protejat de umiditate. Dispozitivul este destinat exclusiv utilizării în interior. Instalarea trebuie efectuată de o persoană calificată în conformitate cu reglementările în vigoare în țara și pe teritoriul UE respective.

Descrierea conexiunilor electrice

Conexiune	Descriere
L,N	Tensiune de alimentare 230V AC
NSB	Reducerea temperaturii pe timp de noapte (230 V)
SL	Semnal de ieșire (230 V AC)
S1, S2	Senzor de temperatură suplimentar

Alegerea locației potrivite pentru termostat

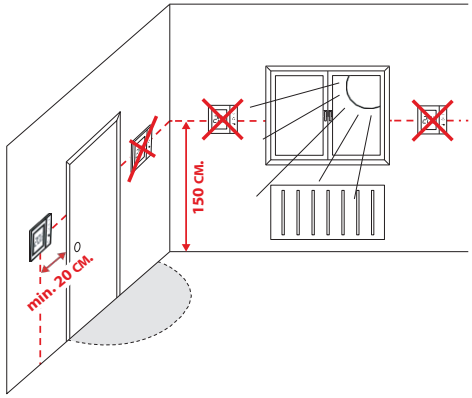

Funcțiile butoanelor

Buton	Funcția
^	Creșterea/diminuarea punctului sau a valorii setate
v	
<	Selectarea modului de funcționare, comutarea valorilor
>	
✓	Apăsați scurt - confirmați selecția Țineți apăsat - deschideți/închideți meniul
^ + v	Ținerea apăsată a butoanelor blochează sau deblochează tastatura

Descrierea pictogramelor de pe ecran

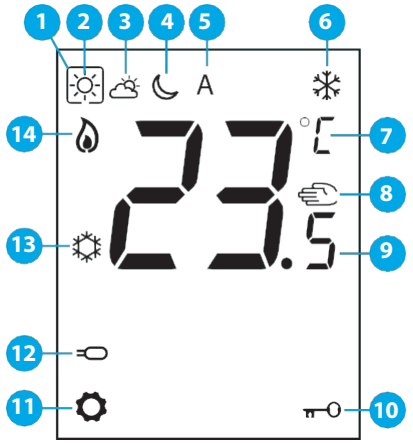

1. Mod activ de funcționare
2. Modul confort
3. Mod standard
4. Modul economic
5. Mod automat
6. Mod antiîngheț
7. Unitatea de temperatură
8. Mod manual / suprascrierea temperaturii
9. Temperatura curentă/setată
10. Butoane blocate
11. Setări
12. Senzor de temperatură suplimentar
13. Răcire
14. Încălzire

Instalarea termostatului

Termostatul VS35 este proiectat pentru a fi instalat într-o doză electrică standard cu diametrul de 60 mm.

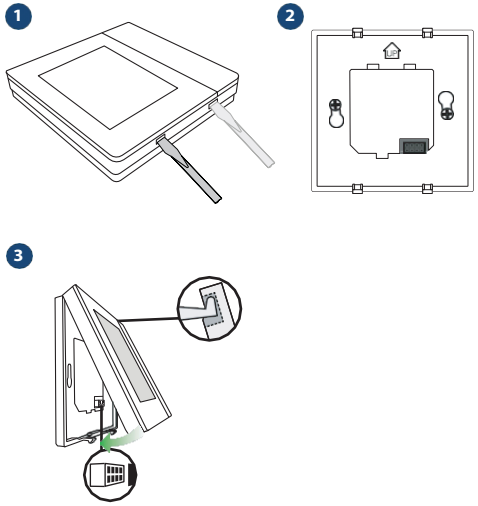

ATENȚIE: Utilizați placa din spate a termostatului VS35 numai cu acest model de controler.

Exemple de diagrame de conectare

Senzorul de temperatură suplimentar (T) este opțional.

Conectarea controlerului VS35 la unitatea centrală

În diagramă, termostatul VS30 controlează funcția NSB. Mai multe informații despre funcția NSB sunt oferite pe pagina următoare.

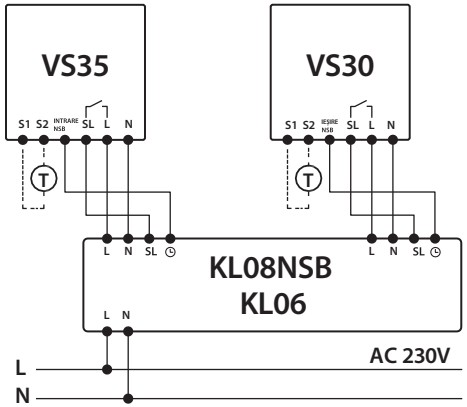

ATENȚIE: Contactul SL al blocului KL06 este marcat cu simbolul unei săgeți

Funcția NSB și senzorul de temperatură suplimentar (T)s unt opționale.

Conectarea termostatului VS35 la un actuator sau la o pompă

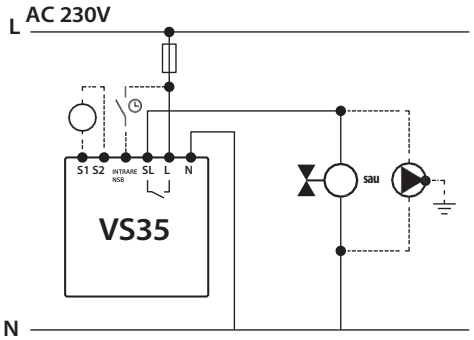

Conectarea controlerului VS35 la cazan cu contact NO care funcționează fără tensiune prin intermediul releului RM-16A

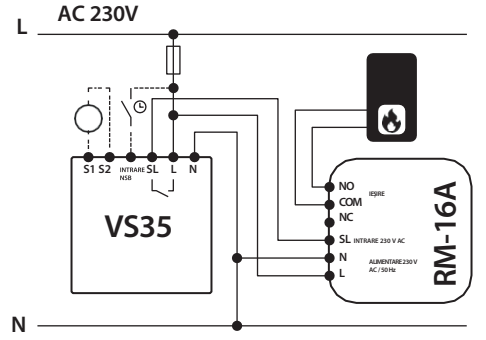

Setarea temperaturii

Apăsați orice buton pentru a ilumina ecranul, apoi urmați acești pași:

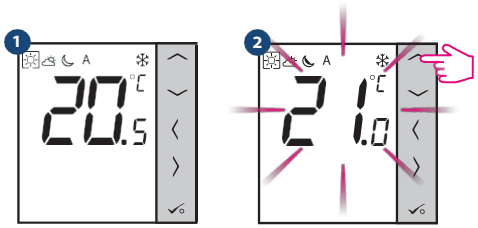

Mod manual - setări de temperatură

Modul manual are 4 niveluri de temperatură. În modul manual, un singur nivel de temperatură este menținut 24 de ore zi. Pictograma cadru ☐ indică ce mod este activ în prezent. Fiecare dintre cele patru niveluri poate fi setat la o temperatură diferită.

- Modul confort
- Modul standard
- Modul economic
- Mod de protecție antiîngheț. Utilizat de obicei în timpul absențelor prelungite sau al sărbătorilor (disponibil numai în modul HEAT)

Apăsați orice buton pentru a ilumina ecranul, urmați acești pași:

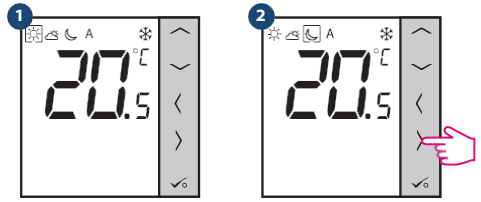

Modul automat - Funcția NSB

Funcția NSB (Night Set Back) vă permite să reduceți automat temperatura setată în termostatele de zi VS35 utilizând un termostat programabil VS30 conectat la unitatea centrală (sau un alt ceas extern). Temperatura este modificată între confortabil ☼ și economic ☾.

Pentru a activa modul Auto, selectați pictograma A. Pe ecranul cu pictograma A este afișat și modul de temperatură activ: ☼ sau ☾.

Apăsați orice buton pentru a ilumina ecranul, apoi urmați acești pași:

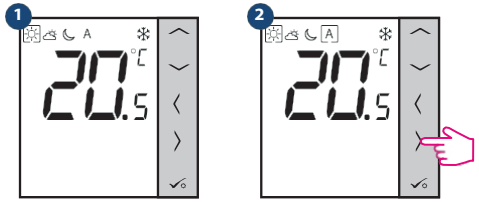

ATENȚIE: Pentru ca funcția NSB să funcționeze corect, cablajul trebuie să fie conectat corect. Consultați schemele de cablare de pe pagina anterioară.

Modificarea modului Încălzire / Răcire

Apăsați orice buton pentru a ilumina ecranul, urmați acești pași:

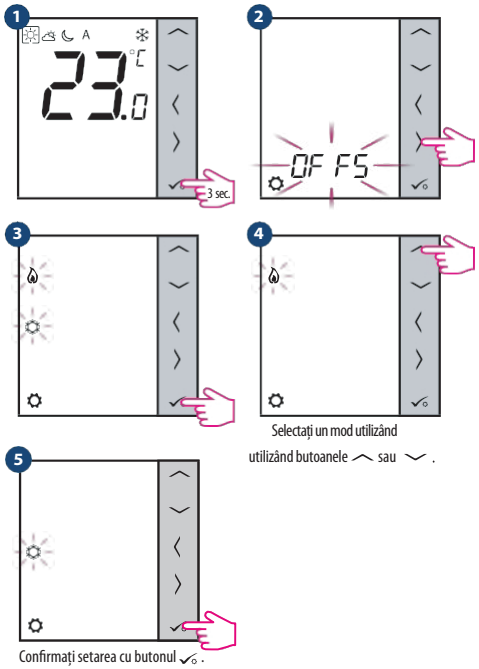

NOTĂ: De asemenea, puteți seta modul de încălzire/răcire utilizând parametrul de service d18.

Calibrarea indicatorului de temperatură

Termostatul VS35 permite ajustarea temperaturii afișate cu ±3,0°C. Aceasta se poate realiza după cum urmează:

Apăsați orice buton pentru a ilumina ecranul, apoi urmați acești pași:

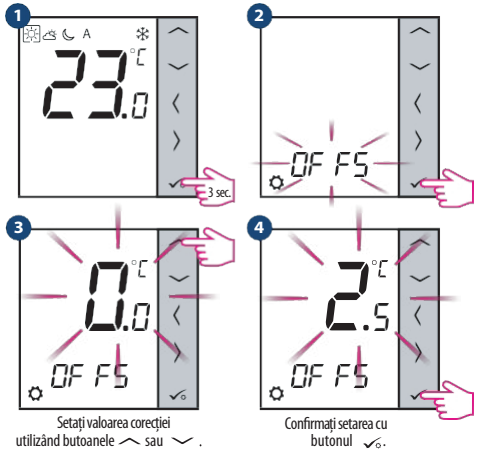

NOTĂ: De asemenea, puteți seta calibrarea indicatorului de temperatură utilizând parametrul de service d02.

Meniu avansat (instalator)

Apăsați orice buton pentru a ilumina ecranul, apoi urmați acești pași:

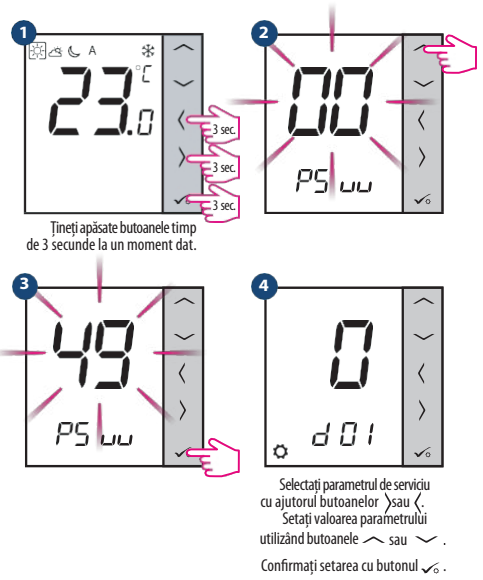

ATENȚIE: Pentru a readuce **termostatul la setările sale implicite,** În pasul 2, setați **codul** PSuu **47** și confirmați-l cu butonul .

dxx	Funcția	Valoare	Descriere	Valoarea implicită
d01	Controlul temperaturii de încălzire	0	În conformitate cu algoritmul PWM	0
		1	Histereză ±0,25°C	
		2	Histereză ±0,5°C	
d02	Calibrarea temperaturii	-3,0°C până la +3,0°C	Dacă controlerul afișează o temperatură greșită, poate fi reglată ± 3,0 °C	0°C
d03	Utilizarea senzorului de temperatură a podelei S1, S2	0	Fără senzor	0
		1	Senzor conectat	
d04	Senzor extern pentru măsurarea temperaturii aerului sau a podelei (Funcție activă când d03=1)	0	Controlerul măsoară temperatura senzorului extern	0
		1	Senzorul este utilizat ca protecție împotriva supraîncălzirii podelei	
d05	Controlul temperaturii de răcire	1	Histereză ±0,5°C	2
		2	Histereză ±1.0°C	
d06	Tip de actuator termoelectric	0	NO - fără curent, deschis	1
		1	NC - fără curent, închis	
d07	Protecția supapei	0	Oprit	1
		1	Activat	
d08	Temperatura de protecție la îngheț	5-17°C	Temperatură anti-îngheț și modul vacanță	5°C
d09	Limitarea temperaturii de încălzire	5-35°C	maximă de încălzire care poate fi setată de utilizator	35°C
d10	Limitarea temperaturii de răcire	5-40°C	minimă de încălzire care poate fi setată de utilizator	5°C
d11	Temperatura maximă a podelei (Funcție activă în modul de încălzire când d04=1)	6-45°C	Pentru a proteja podeaua de supraîncălzire, încălzirea este oprită atunci când este atinsă temperatura maximă a senzorului de podea	27°C
d12	Temperatura minimă a podelei (Funcție activă în modul de încălzire când d04=1)	6-45°C	Pentru a proteja podeaua, încălzirea este pornită atunci când este atinsă temperatura minimă a senzorului de podea	10°C
d13	Temperatura minimă a podelei în modul răcire (activ când d04=1)	6-45°C	Pentru a proteja podeaua, răcirea este oprită atunci când este atinsă temperatura minimă setată	6°C
d14	Mod de funcționare ÎNCĂLZIRE / RĂCIRE	0	Lucrul cu sistemul de încălzire	0
		1	Lucrul cu sistemul de răcire	

Coduri de eroare

Cod de eroare	Descrierea erorii
Err02	Temperatura maximă/minimă a podelei depășită
Err03	Senzor de temperatură deteriorat
Err04	Scurtcircuit al senzorului de temperatură