SALUS CONTROLS RO




RT110

# TERMOSTAT MECANIC

GHID RAPID

MULTI-LANGUAGE

MANUAL

**Producător:** SALUS Controls plc
Units 8-10, Northfield Business Park,
Forge Way, Parkgate Rotherham,
S60 1SD, United Kingdom

**Importator:** Salus Controls
European Distribution sp.z o.o.
ul. Szamocka 8, piętro 6.
01-748 Warszawa, Poland

**Distributor:** SALUS Controls Romania
str. Orăștiei, nr 10, Clădirea D14 Modul 7
și 8, Etaj 1, Cluj-Napoca, jud. Cluj

RO: tehnic@saluscontrols.ro
UK: tech@salus-tech.com
DE / NL: info@salus-controls.de
PL: poland@saluscontrols.com
FR: technicalsupport@saluscontrols.fr
DK: Support@salus-controls.dk

Computime

www.saluscontrols.com

SALUS Controls este membru al grupului Computime
Menținând o politică de dezvoltare continuă a produselor, SALUS Controls plc își rezervă dreptul de a modifica specificațiile, designul și materialele produselor enumerate în această broșură fără o notificare prealabilă.

10/2026

## Introducere

Vă mulțumim că ați ales termostatul **RT110**. Conceput pentru simplitate și eficiență, acest termostat oferă un control lin al temperaturii, adaptat nevoilor dvs. de confort. Funcționarea sa intuitivă, combinată cu o reacție rapidă și performanțe fiabile, îl face ușor de utilizat pentru oricine.

Pentru a spori atât siguranța, cât și confortul, termostatul include funcțiile de protecție a supapei (VP) și control proporțional (PWM). Aceste caracteristici protejează componentele sistemului, contribuind în același timp la menținerea unui climat interior optim și constant.

## Conformitatea produsului

Acest produs respectă cerințele esențiale și alte dispoziții relevante ale directivelor: GPSR 2023/988/UE, EMC 2014/30/UE, LVD 2014/35/UE, RoHS 2015/863/UE, modificată prin 2017/2102/UE, REACH SVHC 253. Textul integral al Declarației de conformitate a UE este disponibil la următoarea adresă de internet: www.saluslegal.com

## Garanția produsului

Produsul RT110 dispune de 5 ani garanție. Pentru a descărca certificatul de garanție corespunzător produsului dumneavoastră, vă rugăm să accesați:
www.saluscontrols.com/ro/garantiile-salus

## Informații privind siguranța

Pentru a asigura siguranța și performanța optimă, termostatul trebuie utilizat în conformitate cu toate reglementările aplicabile. Acest dispozitiv este conceput exclusiv pentru utilizare în interior și nu trebuie instalat în medii expuse la temperaturi extreme sau alte condiții dure. Păstrați termostatul complet uscat; instalarea incorectă poate provoca deteriorarea sau funcționarea defectuoasă. Deconectați întotdeauna dispozitivul înainte de curățare și utilizați numai o cârpă uscată.

Pentru o funcționare sigură, poziționați termostatul la o înălțime adecvată, pentru a permite accesul ușor. Deoarece temperatura maximă de funcționare a dispozitivului este de 50 °C, evitați amplasarea acestuia în zone în care această limită poate fi depășită, pentru a preveni supraîncălzirea. Respectarea acestor instrucțiuni va asigura fiabilitatea și siguranța pe termen lung a termostatului.

**Atenție** - Vă rugăm să citiți acest manual înainte de instalare sau utilizare.

## Dimensiuni

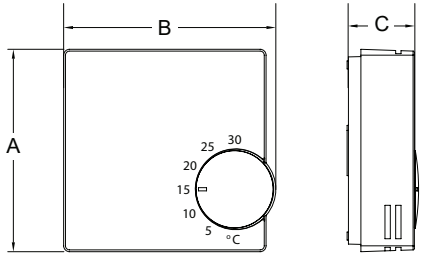


| Dimensiuni (mm) | | |
|---|---|---|
| A | B | C |
| 75 | 79 | 27 |

## Box Content


Termostat RT110


Ghid rapid


2 x Șuruburi


2 x Dibluri

## Specificații tehnice

| | |
|---|---|
| **Alimentare** | 230V / 50Hz |
| **Scara de temperatură** | °C |
| **Intervalul de reglare a temperaturii** | 5°C până la 30,0°C |
| **Rezoluția setării temperaturii** | Continuă |
| **Precizia măsurării temperaturii** | Max. +/-1°C până la 25°C |
| **Temperatura de funcționare** | 0°C – 50°C |
| **Temperatura de depozitare** | -20°C până la 60°C |

## Compatibilitate

**RT110** este echipat cu contacte NO (normal deschise) și NC (normal închise), ceea ce îl face compatibil cu sistemele de încălzire (cum ar fi cazanele și pompele de căldură). Contactele sale fără tensiune permit integrarea ușoară cu o gamă largă de echipamente, asigurând o funcționare simplă și fiabilă.

## Descrierea terminalului

La realizarea cablajului, asigurați-vă că fiecare terminal este conectat în conformitate cu funcția sa desemnată. Respectați întotdeauna standardele recunoscute pentru a asigura o instalare sigură și corectă.

| Terminal | Funcție |
|---|---|
| **L** | Alimentare cu curent alternativ |
| **N** | Neutru |
| **COM** | Terminal comun |
| **NO** | Ieșire fără tensiune - contact deschis |
| **NC** | Ieșire fără tensiune - contact închis |

## Poziționarea corectă

Montați termostatul vertical pe peretele camerei. Poziționați-l la cel puțin 1,5 m deasupra podelei, într-un loc accesibil și bine ventilat, astfel încât să poată măsura cu precizie temperatura camerei.

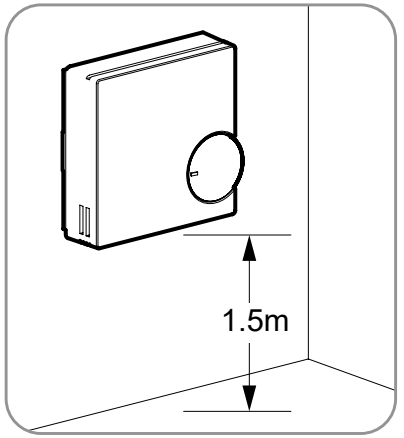

## Procedura de montare pe perete

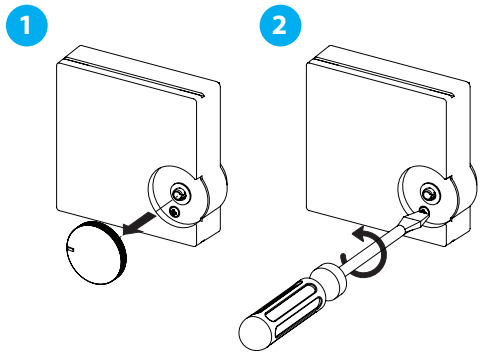


## Șunturi și cabluri

Odată ce termostatul este deschis, verificați poziția terminalelor și a șunturilor (prezentate în imaginea de mai jos).

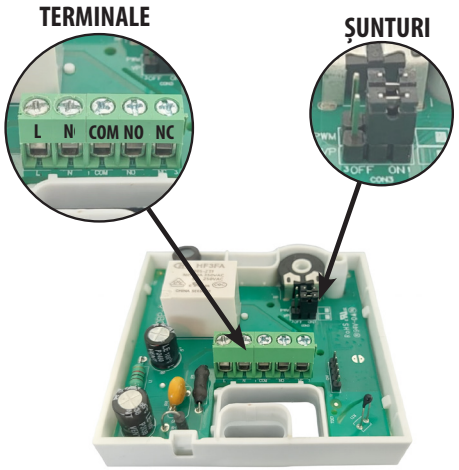


## Setați șunturile în funcție de necesități.

Reglați șunturile în funcție de preferințele dvs., aliniindu-i cu modul de operare sau funcția dorită.



ÎNCHIS

**CONTROL PROPORȚIONAL (PWM) - DEZACTIVAT**
Termostatul pornește sau oprește complet încălzirea în funcție de temperatura setată, cu o toleranță mică de ±0,5 °C.

**PROTECȚIE VALVĂ (VP) – DEZACTIVATĂ**
Termostatul nu activează deloc supapa. Dacă sistemul de încălzire nu este utilizat pentru o perioadă îndelungată, supapa se poate bloca sau înțepeni.



DESCHIS

**CONTROL PROPORȚIONAL (PWM) – ACTIVAT**
Termostatul controlează încălzirea în cicluri de 5 minute, pornind și oprind după cum este necesar pentru a menține o temperatură stabilă și confortabilă.

**PROTECȚIE VALVĂ (VP) – ACTIVATĂ**
Termostatul activează automat supapa timp de 5 minute o dată pe săptămână pentru a preveni blocarea acesteia în perioadele de inactivitate.

## Procedura de cablare – Conexiune 230 V

După setarea corectă a șunturilor, efectuați cablarea pas cu pas, conectând fiecare conductor la terminalul său desemnat. Verificați cu atenție marcajele (L, N, COM, NO, NC), deoarece orice eroare poate provoca funcționarea defectuoasă, performanță redusă sau deteriorarea dispozitivului. Asigurați-vă că sursa de alimentare este oprită în timp ce efectuați reglajele, apoi verificați configurația în raport cu schema de cablare înainte de a restabili alimentarea cu energie electrică, pentru a asigura o instalare sigură și conformă.

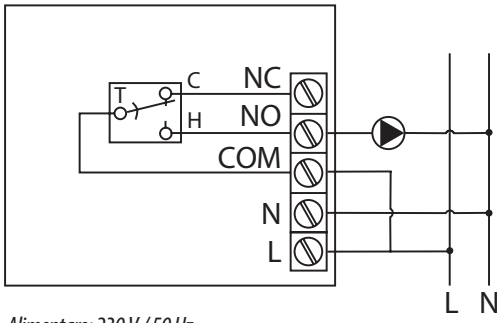


*Alimentare: 230 V / 50 Hz*
*Sarcina maximă: 3(1) A (actuatoare pentru robineți sau alte dispozitive electrice)*
*Terminal NO – Terminal normal deschis (230V)*
*Terminal NC – Terminal normal închis (230V)*

## Verificați poziția butonului rotativ

Înainte de a pune înapoi capacul, asigurați-vă că butonul rotativ intern este aliniat corect, așa cum se arată în ilustrație.

Acest pas este important pentru a vă asigura că butonul funcționează corect după reasamblare.

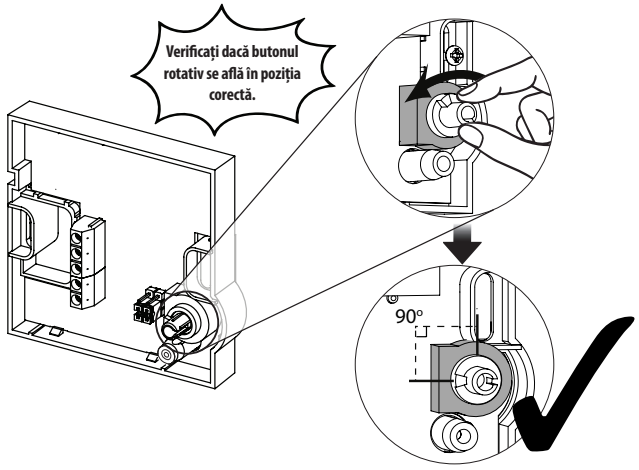


## Reinstalați capacul

