SALUS CONTROLS RO

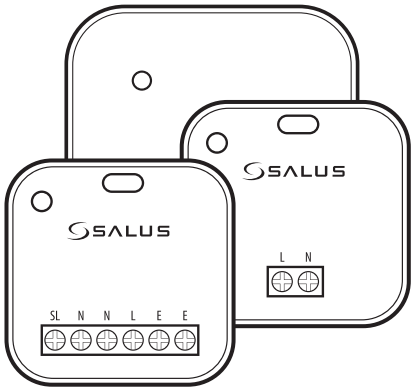

GGPC1

RELEU CU COMANDĂ RF

GHID RAPID

MULTI-LANGUAGE MANUAL

Producător:
SALUS Controls plc
Units 8-10, Northfield Business Park,Forge Way,
Parkgate Rotherham, S60 1SD, United Kingdom

Importator:
Salus Controls European Distribution sp. z o.o.
ul. Szamocka 8, piętro 6., 01-748 Warszawa, Poland

Distribuitor:
SALUS Controls Romania
str. Orăștiei, nr 10, Clădirea D14, Modul 7 și 8, Etaj 1,
Cluj-Napoca, jud. Cluj

UK: tech@salus-tech.com
PL: poland@saluscontrols.com
RO: tehnic@saluscontrols.ro

Computime

nqa. ISO 9001 QUALITY MANAGEMENT — UKAS MANAGEMENT SYSTEMS 0015

www.saluscontrols.com

SALUS Controls este membru Computime Group. Menținând politica de continuă dezvoltare a produsului, SALUS Controls își rezervă dreptul de a modifica specificațiile, design-ul și materialele produselor enumerate în această broșură fără noti care prealabilă.

10/2026

CE UK CA RoHS COMPLIANT



Imagine de asamblare transmițător



Imagine de asamblare receptor

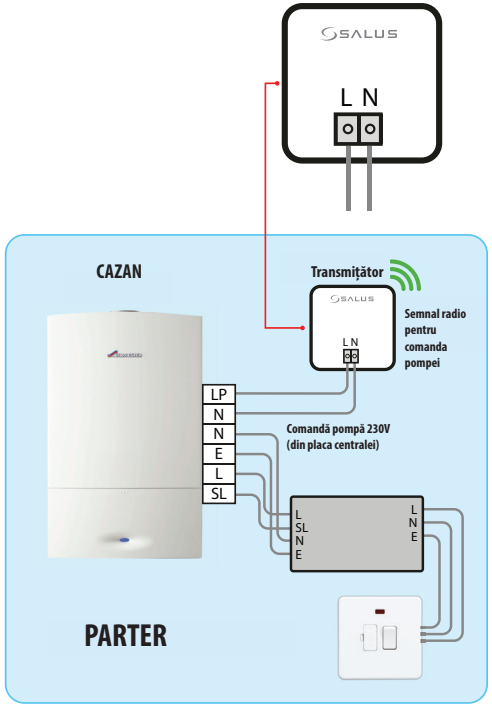

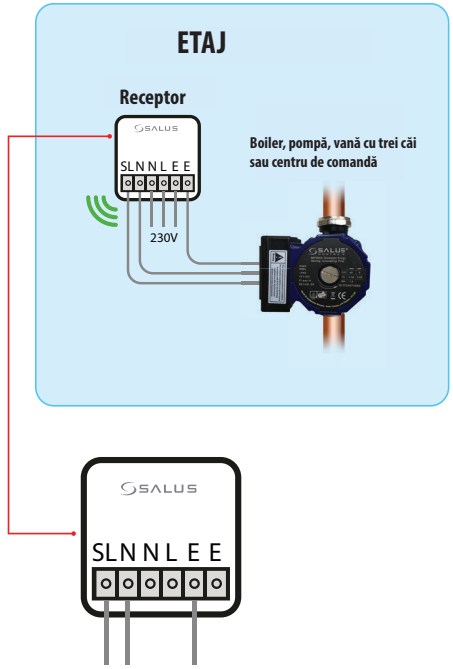

Introducere

Releul cu comandă RF GGPC1 este o soluție de tip RF pentru a porni sau a opri o pompă de circulație pentru instalații HVAC prin control direct de la cazan.

Conformitatea produsului

Acest produs respectă cerințele esențiale și celelalte dispoziții relevante ale Directivelor GPSR 2023/988/UE, RED 2015/183/UE, REACH 251 SVHC 1907/2006 și RoHS 2017/2102/UE. Textul integral al Declarației de conformitate UE și al Declarației de conformitate PSTI este disponibil la următoarea adresă de internet: www.saluslegal.com

Garanția produsului

Produsul GGPC1 dispune de 5 ani garanție. Pentru a descărca certificatul de garanție corespunzător produsului dumneavoastră, vă rugăm să accesați: www.saluscontrols.com/ro/garantiile-salus.

Informații legate de siguranță

Utilizați produsul în conformitate cu reglementările în vigoare. Numai pentru uz interior. Păstrați dispozitivul complet uscat. Deconectați dispozitivul înainte de a-l curăța cu o cârpă uscată. Acest accesoriu trebuie montat de o persoană calificată, iar instalarea trebuie să respecte instrucțiunile, standardele și reglementările aplicabile în orașul, țara sau statul în care este instalat produsul. Nerespectarea standardelor relevante poate atrage după sine sancțiuni legale.

Utilizare

În mod frecvent, pompa nu este amplasată în apropierea cazanului, caz în care un cablu de alimentare trebuie să facă legătura între cazan și pompă. Folosind releul cu comandă RF, cablul de alimentare nu mai este necesar.

După caz, releul poate fi utilizat și în alte aplicații similare (cu alte dispozitive).

Comunicare RF

Rază:
- aproximativ 100 de metri în aer liber
- aproximativ 35 de metri în interior (în funcție de structură)

868.0–868.6 MHz; <13 dBm

Codul de sincronizare

Transmițătorul și receptorul vor avea un cod de sincronizare unic de 3 biți prestabilit din fabrică. Numărul combinațiilor posibile (16,777,216) asigură faptul că niciun alt releul cu comandă RF din apropriere nu va avea același cod de sincronizare.

Componente

GGPC1 este alcătuit din două unități:

1. Transmițător
2. Receptor

De asemenea, sunt incluse în pachet suporturi de fixare pentru ambele dispozitive.



Transmițător



Receptor

Transmițător

Transmițătorul este conectat la cazan. Acesta este alimentat de către cazan și detectează semnalul 230V de ieșire al pompei.



Terminale

Conectați transmițătorul conform tabelului de mai jos:

L	Fază
N	Nul

Rezervă temporară de energie:

Transmițătorul folosește un condensator pentru a acumula energie astfel încât să transmită un semnal RF de oprire la un L N interval de 5 secunde, atunci când ieșirea cazanului e oprită.

Funcționare

Mod Normal

Transmițătorul detectează tensiunea de intrare.

Atunci când tensiunea de intrare 230V este detectată, un semnal RF de pornire este transmis către receptor și este repetat odată la 5 secunde.

Atunci când transmițătorul nu este alimentat electric, o rezervă temporară de energie (condensator) va fi folosită pentru a transmite un semnal RF de oprire de două ori odată la 5 secunde.

Mod Sincronizare

Transmițătorul transmite codul de sincronizare odată la 5 secunde timp de 1 minut.

Operare buton & Indicator LED

Operare buton	Stare LED	Descriere
Apăsați butonul de 3 ori într-o secundă	Pâlpâie portocaliu	Atunci când butonul transmițătorului este apăsat de 3 ori într-o secundă, transmițătorul va transmite codul de sincronizare la un interval de 5 secunde timp de un minut. LED-ul transmițătorului va pâlpâi portocaliu (roșu + verde) la o frecvență de 0.5Hz timp de un minut.
Neaplicabil	Verde pornit	LED-ul este verde atunci când transmițătorul este alimentat electric.
Neaplicabil	Roșu pornit	LED-ul este roșu pentru un minut atunci când transmițătorul nu mai este alimentat electric.

Receptor

Receptorul caută constant semnalul RF oprire / pornire. Pompa se va porni atunci când primește semnalul RF de pornire. Receptorul va opri pompa atunci când primește semnalul RF de oprire sau dacă semnalul RF de pornire nu este primit timp de 21 de secunde.



Terminale

Conectați receptorul conform tabelului de mai jos:

SL	Comutare ieșire
N	Nul ieșire
N	Nul intrare
L	Fază intrare
E	Împământare
E	Împământare

Funcționare

Mod Normal

Receptorul caută constant semnalul RF oprire / pornire. Pompa se va porni atunci când primește semnalul RF de pornire.

Odată pornită, receptorul va opri pompa în cazul în care primește un semnal RF de oprire sau dacă un semnal RF de pornire nu este primit timp de 21 de secunde (RF Watch Dog).

Mod Sincronizare

Receptorul caută codul de sincronizare până când acesta este transmis, într-un interval de 1 minut.

Codul de sincronizare transmis va înlocui codul de sincronizare prestabilit.

Operare buton & Indicator LED

Operare buton	Stare LED	Descriere
Apăsați butonul de 3 ori într-o secundă	Pâlpâie portocaliu	Atunci când butonul receptorului este apăsat de 3 ori într-o secundă, LEDul receptorului va pâlpâi portocaliu (roșu + verde) la o frecvență de 0.5Hz pentru 1 minut, așteptând codul de sincronizare de la transmițător.
Neaplicabil	Verde pornit	LED-ul este verde atunci când receptorul este alimentat electric și pompa este pornită.
Neaplicabil	Roșu pornit	LED-ul este roșu atunci când receptorul este alimentat electric și pompa este oprită.