SALUS CONTROLS PL

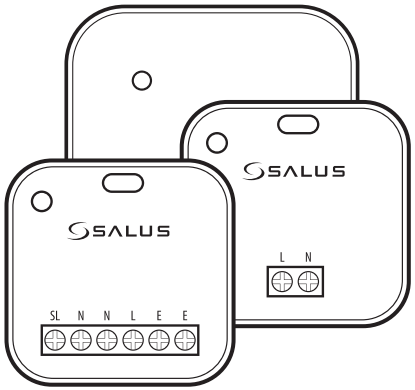

GGPC1

PRZEKAŹNIK BEZPRZEWODOWY

INSTRUKCJA

MULTI-LANGUAGE MANUAL

Producent: SALUS Controls plc
Units 8-10, Northfield Business Park,
Forge Way, Parkgate Rotherham,
S60 1SD, United Kingdom
Importer: Salus Controls European Distribution sp.z o.o.
ul. Szamocka 8, piętro 6., 01 748, Warszawa, Poland

UK: tech@salus-tech.com
DE / NL: info@salus-controls.de
PL: poland@saluscontrols.com
FR: technicalsupport@saluscontrols.fr
RO: tehnic@saluscontrols.ro
DK: Support@salus-controls.dk

Computime

nqa. ISO 9001 QUALITY MANAGEMENT — UKAS MANAGEMENT SYSTEMS 0015

www.saluscontrols.com

SALUS Controls jest członkiem grupy Computime. W ramach polityki ciągłego rozwoju produktów firma SALUS Controls plc zastrzega sobie prawo do zmiany specyfikacji, konstrukcji i materiałów produktów wymienionych w niniejszej broszurze bez uprzedniego powiadomienia.

10/2026

CE UKCA RoHS COMPLIANT



Montaż nadajnika kotła



Montaż odbiornika pompy

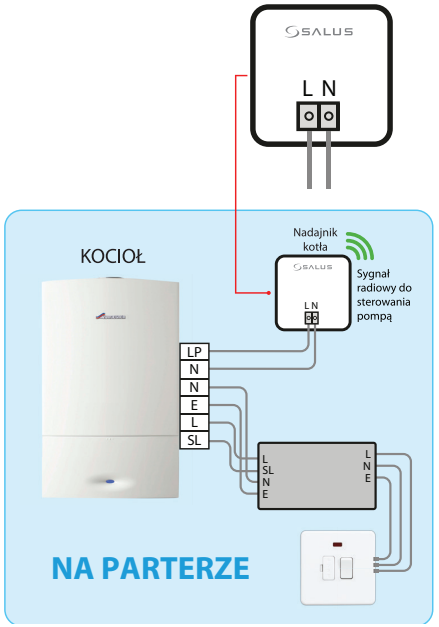

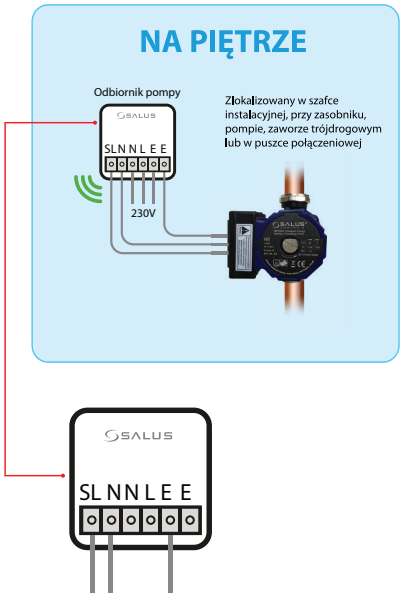

Wprowadzenie

Przekaźnik bezprzewodowy to rozwiązanie radiowe (RF), które umożliwia włączanie i wyłączanie pompy systemu ogrzewania, wentylacji i klimatyzacji (HVAC) sterowanej sygnałem z kotła.

Zgodność produktów z przepisami

Produkt ten spełnia zasadnicze wymagania oraz inne stosowne przepisy dyrektyw GPSR 2023/988/UE, RED 2025/138/UE, REACH 251 SVHC 1907/2006 oraz RoHS 2017/2102/UE. Pełny tekst unijnej deklaracji zgodności oraz oświadczenia o zgodności PSTI są dostępne pod następującym adresem internetowym: www.saluslegal.com

Informacje dotyczące bezpieczeństwa

Używać zgodnie z obowiązującymi przepisami. Urządzenie przeznaczone wyłącznie do użytku wewnętrznego. Należy utrzymywać je w stanie całkowicie suchym. Przed czyszczeniem odłączyć urządzenie od zasilania i czyścić suchą ściereczką. Urządzenie powinno być montowane przez wykwalifikowaną osobę, a instalacja musi być zgodna z wytycznymi, normami i przepisami obowiązującymi w miejscu montażu (miasto, kraj). Nieprzestrzeganie obowiązujących norm może skutkować konsekwencjami prawnymi.

Zastosowanie

Pompa zazwyczaj nie znajduje się w pobliżu kotła, więc w takim przypadku konieczne jest poprowadzenie przewodów od kotła do pompy. Zastosowanie przekaźnika bezprzewodowego eliminuje konieczność prowadzenia okablowania.

Przekaźnik może być stosowany w innych podobnych zastosowaniach (w połączeniu z innymi urządzeniami).

Komunikacja radiowa

Zasięg:
- około 100 metrów na otwartej przestrzeni
- typowy zasięg w pomieszczeniach: 35 metrów (zależny od konstrukcji budynku)

868.0–868.6 MHz; <13 dBm

Kod parowania

Nadajnik kotła i odbiornik pompy będą miały ten sam, unikalny, fabrycznie dopasowany 3-bajtowy kod parowania. Liczba możliwych kombinacji (16 777 216) gwarantuje, że żadne sąsiadujące urządzenia nie będą miały tego samego kodu parowania.

Elementy zestawu

Przekaźnik bezprzewodowy składa się z dwóch elementów:

1. Nadajnik kotła
2. Odbiornik pompy

W zestawie znajdują się również dwa uchwyty montażowe do każdego urządzenia.



Nadajnik kotła



Odbiornik pompy

Nadajnik kotła

Nadajnik kotła jest podłączony do kotła, który zarówno zasila urządzenie, jak i wykrywa sygnał sterujący pompą o napięciu 230 V AC wysyłany przez kocioł.



Zaciski

Podłącz nadajnik kotła zgodnie ze schematem poniżej:

L	Live (przewód fazowy)
N	Neutral (przewód neutralny)

Tymczasowe zasilanie awaryjne

Nadajnik kotła wykorzystuje superkondensator jako źródło zasilania awaryjnego, aby wysłać polecenie wyłączenia dwukrotnie w odstępach 5-sekundowych, gdy wykryje zasilania kotła.

Funkcja urządzenia

Tryb normalny

Nadajnik kotła stale wykrywa napięcie wejściowe 230 V AC.

Gdy wykryje napięcie 230 V AC, wysyła sygnał ON drogą radiową do odbiornika pompy. Sygnał jest powtarzany co 5 sekund.

W przypadku odłączenia zasilania od nadajnika kotła zostanie uruchomione tymczasowe zasilanie awaryjne (superkondensator) w celu wysłania polecenia OFF dwukrotnie w odstępach 5-sekundowych.

Tryb parowania

Nadajnik kotła wysyła kod parowania co 5 sekund, aż do upływu 60-sekundowego limitu czasu.

Obsługa przycisków i wskaźnik LED

Obsługa przycisków	Stan diody LED	Opis
Naciśnij przycisk trzy razy w ciągu jednej sekundy	Pomarańczowe miganie	Po trzykrotnym naciśnięciu przycisku w ciągu 1 sekundy nadajnik przechodzi w tryb parowania i wysyła kod w odstępach co 5 sekund przez 1 minutę. Dioda LED miga naprzemiennie na pomarańczowo (czerwony/zielony ON) co 0,5 s przez 1 minutę.
N/A	Zielone światło	Gry urządzenie jest zasilane dioda LED świeci na zielono.
N/A	Czerwone światło	Dioda LED świeci na czerwono przez 1 minutę po odłączeniu zasilania.

Odbiornik pompy

Odbiornik pompy nieustannie nasłuchuje sygnału RF ON/OFF. Pompa zostanie włączona po odebraniu sygnału RF ON. Odbiornik pompy wyłączy pompę po odebraniu polecenia OFF lub jeśli polecenie ON nie zostanie odebrane w ciągu 21 sekund.



Zaciski

Podłącz odbiornik pompy zgodnie ze schematem poniżej:

SL	Switch Live out (Wyjście fazowe przełączane)
N	Neutral out (Wyjście neutralne)
N	Neutral input (Wejście neutralne)
L	Live Input (Wejście fazowe)
E	Earth (Uziemienie)
E	Earth (Uziemienie)

Funkcja urządzenia

Tryb normalny

Odbiornik pompy nieustannie nasłuchuje sygnału RF ON/OFF.

Pompa zostanie włączona po odebraniu sygnału RF ON.

Po włączeniu odbiornik pompy wyłączy pompę po odebraniu polecenia OFF lub jeśli polecenie ON nie zostanie odebrane w ciągu 21 sekund (funkcja RF Watch Dog).

Tryb parowania

Odbiornik pompy będzie nasłuchiwał kodu parowania do momentu jego odebrania lub do upływu 60 sekund.

Odebrany kod parowania zastąpi poprzednio przypisany kod.

Obsługa przycisków i wskaźnik LED

Obsługa przycisków	Stan diody LED	Opis
Naciśnij przycisk trzy razy w ciągu jednej sekundy	Pomarańczowe miganie	Po trzykrotnym naciśnięciu przycisku w ciągu 1 sekundy odbiornik zacznie migać diodą LED na pomarańczowo (czerwony/zielony ON) co 0,5 s przez 1 minutę, oczekując na sygnał parowania z nadajnika.
N/A	Zielone światło	Dioda LED będzie świecić na zielono, gdy urządzenie zostanie podłączone do zasilania, a pompa jest włączona.
N/A	Czerwone światło	Dioda LED będzie świecić na czerwono, gdy urządzenie jest podłączone do zasilania, a pompa jest wyłączona.