SALUS CONTROLS RO

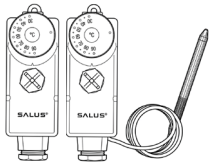

MULTI-LANGUAGE

MANUAL

AT10, AT10F

TERMOSTAT DE CONTACT / TERMOSTAT CAPILAR

GHID RAPID

Introducere

Termostatul de contact AT10 / AT10F este un termostat mecanic care poate instalat cu usurință pe suprafața unei țevi sau prin plasarea capilarului într-un manșon, de exemplu pe un rezervor de apă caldă. Acesta vă permite să controlați temperatura apei calde (ACM) sau a încălzirii centrale. Poate utilizat pentru a porni sau opri dispozitivele conectate în funcție de temperatura măsurată. Acestea pot include: pompe, valve de comutare sau boilere.

Conformitatea produsului

Produsul este conform cu următoarele directive: GPSR 2023/988/UE, LVD 2014/35/UE, RoHS 2015/863/UE, modificarea 2017/2102/UE și REACH 253 SVHC 1907/2006. Informații complete sunt disponibile la:
www.saluslegal.com

Garanția produsului

Produsul AT10/AT10F dispune de 5 ani garanție. Pentru a descărca certificatul de garanție corespunzător acestui produs, vă rugăm să accesați:
www.saluscontrols.com/ro/garantiile-salus

Informații privind siguranța

Utilizați în conformitate cu reglementările naționale și europene. Utilizați dispozitivul în scopul pentru care a fost conceput și nu îl lăsați să se ude. Produs destinat exclusiv utilizării în interior. Instalarea trebuie efectuată de o persoană calicată, în conformitate cu reglementările naționale și europene.

Producător: SALUS Controls plc
Units 8-10, Northfield Business Park, Forge Way,
Parkgate Rotherham, S60 1SD, United Kingdom
Importator: Salus Controls European Distribution sp.z o.o.
ul. Szamocka 8, piętro 6., 01-748 Warszawa, Poland
Distribuitor: SALUS Controls Romania
str. Orăștiei, nr 10, Clădirea D14 Modul 7 și 8, Etaj 1
Cluj-Napoca, jud. Cluj

www.saluscontrols.com

Computime

SALUS Controls face parte din Grupul Computime. În conformitate cu politica sa de îmbunătățire continuă a produselor, SALUS Controls plc își rezervă dreptul de a modifica, fără preaviz, specificațiile tehnice, designul și materialele produselor prezentate în această broșură.

09/2026

Instalare

AT10: Pentru instalare, apăsați ferm termostatul pe țeava de încălzire și fixați-l cu banda elastică furnizată, astfel încât termostatul să fie în contact direct cu țeava (îndepărtați orice izolație din zona de montaj înainte de a fixa senzorul). Banda în exces poate fi tăiată.

AT10F: Fixați termostatul pe o suprafață plană folosind șuruburi. Apoi introduceți elementul de măsurare (capilarul) într-un manșon, de exemplu, în cel al rezervorului de apă caldă.

Modicarea temperaturii setate

Pentru a seta temperatura, trageți butonul spre dumneavoastră pentru a-l elibera. Apoi rotiți butonul în poziția care indică temperatura necesară. Pentru a salva această setare, apăsați ușor butonul spre interior până când se aude un clic.

Configurare

Scoateți butonul (1) și slăbiți șurubul mare din plastic (2). Îndepărtați capacul carcasei. Conectați conductorii conform schemei prezentate.

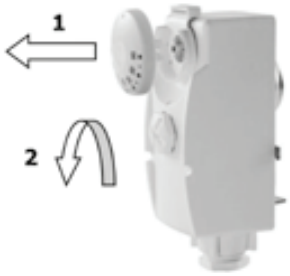

Informații tehnice

Alimentare	230 V AC
Sarcină maximă	16 (4) A
Semnal de ieșire	1/C/2 (NO/COM/NC)
Domeniu de reglare a temperaturii	30-90 °C
Dimensiuni [mm]	105 x 50 x 45 AT10F lungimea tubului capilar: 1000 mm diametrul tubului capilar: 1,3 mm diametrul bulbului de temperatură: 6,5 mm

Descrierea bornelor electrice

Borna	Descriere
C	Contact comun
1	NO – contact normal deschis
2	NC – contact normal închis
⏚	Împământare

1. Protecție împotriva supraîncălzirii încălzirii în pardoseală – în cazul depășirii temperaturii setate, bornele C-1 se deschid.

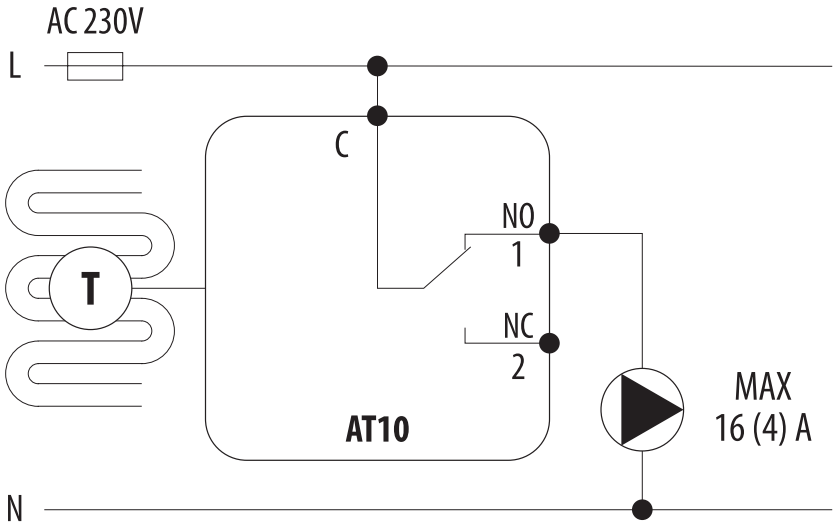

2. Încărcarea rezervorului de apă caldă menajeră (ACM) – dacă temperatura din rezervor scade sub valoarea setată, bornele C-1 sunt închise.

