SALUS CONTROLS PL

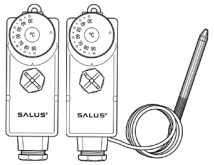

MULTI-LANGUAGE

MANUAL

AT10, AT10F

**TERMOSTAT RUROWY / CYLINDRYCZNY**

INSTRUKCJA

## Wprowadzenie

Termostat kontaktowy AT10 to termostat mechaniczny, który można łatwo zainstalować na powierzchni rury lub umieszczając kapilarę w tulei, np. w zasobniku ciepłej wody. Umożliwia on kontrolowanie temperatury ciepłej wody użytkowej (CWU) lub centralnego ogrzewania. Może służyć do włączania lub wyłączania podłączonych urządzeń w zależności od zmierzonej temperatury. Mogą to być: pompy, zawory przełączające lub kotły.

## Zgodność produktu

Produkt spełnia zasadnicze wymagania oraz inne odpowiednie postanowienia dyrektyw i rozporządzeń: GPSR 2023/988/EU, LVD 2014/35 EU, SVHC 253 i RoHS 2015/863/EU zmiana 2017/2102/UE. Pełny tekst Deklaracji Zgodności UE jest dostępny na stronie: www.saluslegal.com

## Informacje dotyczące bezpieczeństwa

Należy stosować zgodnie z przepisami krajowymi i europejskimi. Urządzenia należy używać zgodnie z jego przeznaczeniem i nie dopuszczać do jego zamoczenia. Produkt przeznaczony wyłącznie do użytku w pomieszczeniach. Instalacja musi być przeprowadzona przez wykwalifikowaną osobę zgodnie z przepisami krajowymi i europejskimi.


**Producent:** SALUS Controls plc
Units 8-10, Northfield Business Park, Forge Way,
Parkgate Rotherham, S60 1SD, United Kingdom
**Importer:** Salus Controls European Distribution sp.z o.o.
ul. Szamocka 8, piętro 6., 01-748 Warszawa, Poland
**Dystrybutor:** AFRISO sp. z o.o.
Szałsza, ul., Kościelna 7, 42-677 Czekanów

**www.saluscontrols.com**


Computime


SALUS Controls jest członkiem Grupy Computime. Zgodnie z polityką ciągłego doskonalenia produktów firma SALUS Controls plc zastrzega sobie prawo do wprowadzania zmian w specyfikacjach technicznych, konstrukcji i materiałach produktów przedstawionych w niniejszej broszurze bez uprzedniego powiadomienia.



10/2026


## Okablowanie i montaż

**AT10**: Aby zainstalować, mocno dociśnij termostat do rury grzewczej i zabezpiecz go za pomocą dołączonej gumki, tak aby termostat miał bezpośredni kontakt z rurą (przed zamocowaniem czujnika usuń wszelkie izolacje z obszaru montażu). Nadmiar gumki można odciąć.

**AT10F**: Przymocuj termostat do płaskiej powierzchni za pomocą śrub. Następnie włóż element pomiarowy (rurkę kapilarną) do tulei, na przykład w zbiorniku ciepłej wody.

## Zmiana ustawionej temperatury

Aby ustawić temperaturę, pociągnij pokrętło do siebie, aby je odblokować. Następnie obróć pokrętło do pozycji wskazującej żądaną temperaturę. Aby zapisać to ustawienie, delikatnie wciśnij pokrętło do wewnątrz, aż usłyszysz kliknięcie.

## Instalacja

Zdemontuj pokrętło (1) i odkręć dużą plastikową śrubę (2). Zdejmij pokrywę obudowy.

Podłącz przewody zgodnie z przedstawionym schematem.




## Informacje techniczne

| | |
|---|---|
| **Zasilanie** | 230 V AC |
| **Maksymalne obciążenie** | 16 (4) A |
| **Sygnał wyjściowy** | 1/C/2 (NO/COM/NC) |
| **Zakres regulacji temperatury** | 30-90 °C |
| **Wymiary (mm)** | 105 x 50 x 45 AT10F<br>długość kapilary: 1000 mm<br>średnica kapilary: 1,3 mm<br>średnica czujnika temperatury: 6,5 mm |

## Opis zacisków

| Zacisk | Opis |
|---|---|
| C | Styk wspólny (COM) |
| 1 | NO – styk normalnie otwarty |
| 2 | NC – styk normalnie zamknięty |
| ⏚ | Uziemienie |

## 1. Zabezpieczenie przed przegrzaniem ogrzewania podłogowego – w przypadku przekroczenia ustawionej temperatury zaciski C-1 otwierają się.

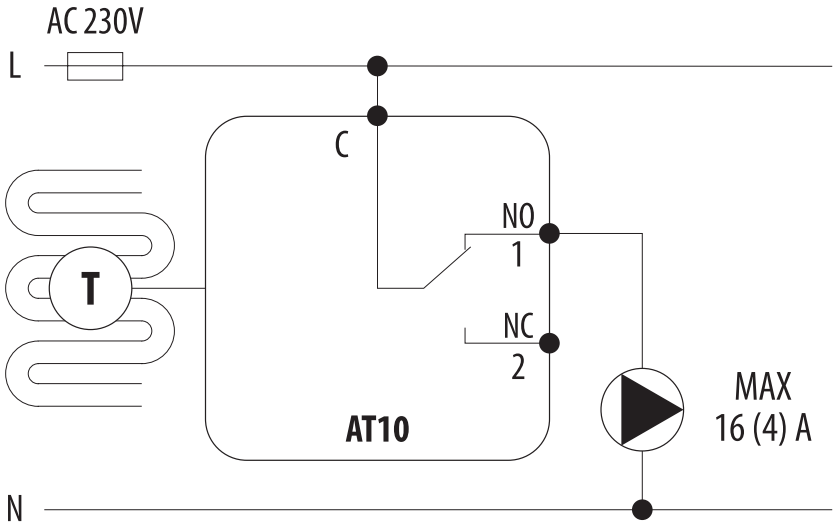


## 2. Dogrzewanie zasobnika ciepłej wody użytkowej (CWU) – jeśli temperatura w zbiorniku spadnie poniżej ustawionej wartości, zaciski C-1 zostają zamknięte.

