SALUS CONTROLS

ZIGBEE FUNK-EMPFÄNGER

Modell: RX30RF



Mehrsprachiges Handbuch

Kurzanleitung

SALUS Controls, Units 8-10,
Northfield Business Park,
Forge Way, Parkgate
Rotherham, S60 1SD

SALUS Controls GmbH,
Dieselstrasse 34,
63165 Mühlheim am Main,
Germany

DE / NL: info@salus-controls.de
UK: tech@salus-tech.com
FR: technicalsupport@saluscontrols.fr
RO: tehnic@saluscontrols.ro
DK: Support@salus-controls.dk

Computime

www.saluscontrols.com

SALUS Controls ist Mitglied der Computime Group
Im Sinne einer kontinuierlichen Produktentwicklung behält sich SALUS Controls plc das Recht vor, Spezifikationen, Design und Materialien der in dieser Broschüre aufgeführten Produkte ohne vorherige Ankündigung zu ändern.

09/2026

Einführung

Der ZigBee-Empfänger RX30RF kann für die drahtlose Steuerung von Kesseln, Pumpen oder Zonenventilen in einem HLK-System verwendet werden. Er verfügt über einen zweikanaligen Relais-Ein/Aus-Ausgang und eine OpenTherm-Schnittstelle, die eine modulierende Steuerung der Kesselvorlaufwassertemperatur direkt n a c h Bedarf zur Optimierung der Effizienz und des Heizungskomforts ermöglicht. Er kann mit dem ZigBee 3.0 Elypso Raumthermostat EL600T und dem SuperQuiet TRV TRV3RF gekoppelt werden, um mehrere Anwendungen zu unterstützen. Der RX30RF sollte an einem geeigneten Ort montiert werden, der sowohl für den Anschluss von Netz- und Steuerleitungen zugänglich ist, als auch einen guten Empfang des HF-Signals vom ZigBee-Gateway ermöglicht.

Produktkonformität

Dieses Produkt entspricht den grundlegenden Anforderungen und sonstigen einschlägigen Bestimmungen der Richtlinien GPSR 2023/988/EU, RED 2025/138/EU, REACH SVHC 253 und RoHS 2017/2102/EU. Der vollständige Wortlaut der EU-Konformitätserklärung ist unter folgender Internetadresse abrufbar: www.saluslegal.com.

(((•))) 2405-2480MHz

Informationen zur Sicherheit

Um Sicherheit und optimale Leistung zu gewährleisten, sollte der RX30RFEmpfänger in Übereinstimmung mit allen einschlägigen Vorschriften verwendet werden. Dieses Gerät ist ausschließlich für die Verwendung in Innenräumen konzipiert und darf nicht in Umgebungen mit extremen Temperaturen oder anderen rauen Bedingungen installiert werden. Halten Sie den Empfänger vollständig trocken; eine unzureichende Installation kann zu Schäden oder Fehlfunktionen führen. Trennen Sie das Gerät vor der Reinigung immer vom Stromnetz und verwenden Sie nur ein trockenes Tuch. Um einen sicheren Betrieb zu gewährleisten, sollte der RX30RF-Empfänger in bequemer Höhe angebracht werden, damit er leicht zugänglich ist. Die maximale Betriebstemperatur des Geräts beträgt 50°C. Vermeiden Sie daher Standorte, die diesen Grenzwert überschreiten, um eine Überhitzung zu vermeiden. Die Einhaltung dieser Richtlinien gewährleistet die langfristige Zuverlässigkeit und Sicherheit des Empfängers.

Tastenfunktionen

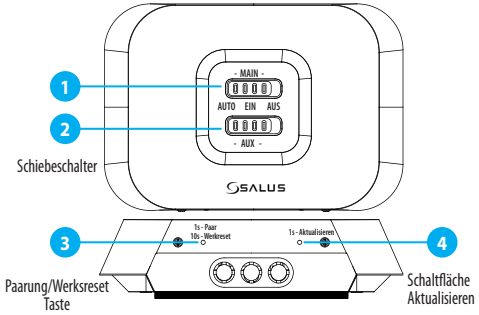

Hinweis: Drücken und halten Sie 10 Sekunden lang den Knopf links gedrückt, um einen Werksreset durchzuführen.

Ein/Aus System:

Schalter	Position des Schiebers und Relaisausgänge		
	AUTO	EIN	AUS
MAIN	Der Relaisausgang wird über ZigBee-Kommunikation gesteuert	Der Relaisausgang wird immer an	Der Relaisausgang ist immer aus
AUX			

OpenTherm System:

MAIN	Schieberegler position und OT/+ Schnittstelle (A-B) Ausgänge		
	AUTO	EIN	AUS
MAIN	OpenTherm Steuerung Sollwert	OpenTherm max CH-Wasser Sollwert	OpenTherm Kessel aus (Wärmeanforderung deaktiviert)
AUX	Keine Funktion		

Verkabelung und Installation

1

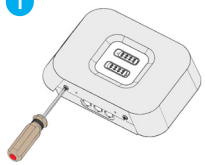

Lösen Sie die Schrauben an der Unterseite des Empfängers.

2

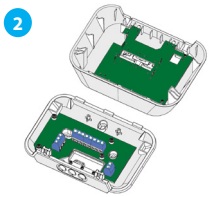

Entfernen Sie die Rückwand von der Frontplatte.

3

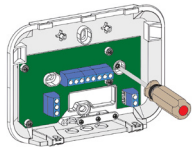

Befestigen Sie die Rückwand an der Wand, wie oben gezeigt.

4

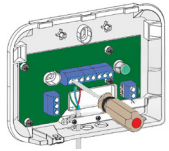

Verdrahten Sie die Rückwand gemäß dem entsprechenden Schaltplan.

5

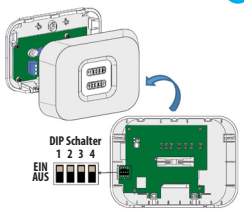

Ändern Sie den DIP-Schalter auf der Vorderseite, um den Systemtyp auszuwählen.

6

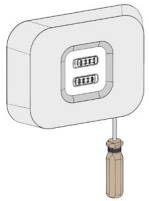

Setzen Sie die Frontplatte wieder auf die Rückwand. Setzen Sie die Frontplatte auf die Rückwand, indem Sie die Beschläge ausrichten, die Frontplatte eindrücken und die Schrauben festziehen.

Beschreibung der Klemmen

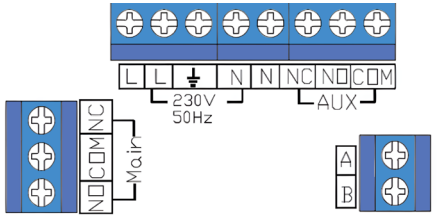

	Terminal	Funktion
230V 50-60Hz (AC Eingang)	L	Einspeisung Netz - Außenleiter
	⏚	Schutzleiter - Erdung
	N	Einspeisung Netz - Neutral
Main (spannungsfreier Ausgang)	NO	Hauptrelais, Normalerweise offener Kontakt
	COM	Hauptrelais, gemeinsamer Kontakt
	NC	Hauptrelais, Öffner-Kontakt
AUX (spannungsfreier Ausgang)	NC	Hilfsrelais, normalerweise geschlossener Kontakt
	NO	Hilfsrelais, Schließer
	COM	Hilfsrelais, gemeinsamer Kontakt
OpenTherm Schnittstelle	A-B	Kabel zum OpenTherm-Kessel

LED-Betrieb

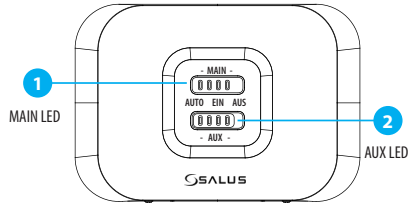

LED an Main/Aux	Ein/Aus-System	OpenTherm System
Einfarbig rot	Relais aus	OpenTherm Kessel aus
Einfarbig grün	Relais ein	OpenTherm Ein
Einfarbig orange	Werksreset läuft	
Blinkt schnell rot	Standby-Modus, nicht verbunden	
Blinkt langsam rot	Die Kopplung mit dem Gateway-Modus ist aktiviert.	
Haupt-LED blinkt rot 3 Mal alle 5 Sek	Verbindung zum Gateway verloren	
Haupt-LED blinkt rot 4 Mal alle 5 Sek	Verbindung zu allen gekoppelten Geräten verloren (nur im Auto-Modus)	
Blinkt langsam orange, wenn die Schalterstellung auf ON steht	Der manuelle ON-Modus ist deaktiviert durch den Administrator	

Stromlaufpläne

Potentialfreie Combi Boiler Steuerung

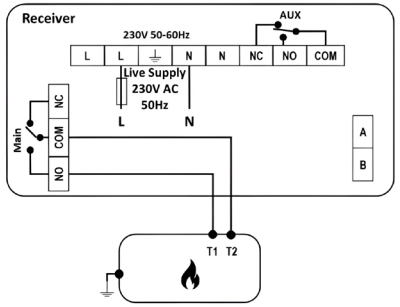

OpenTherm Kesselsteuerung

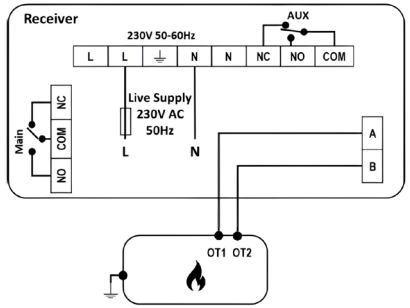

Zentralheizung und Warmwasser - 230V-Schaltung S-Plan

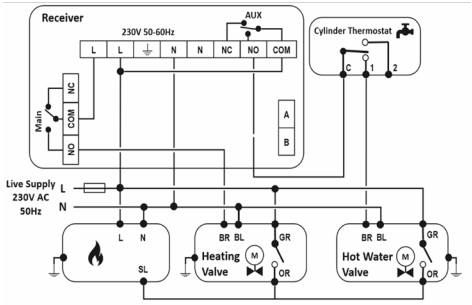

Zentralheizung und Warmwasser - 230V-Schaltung Y-Plan

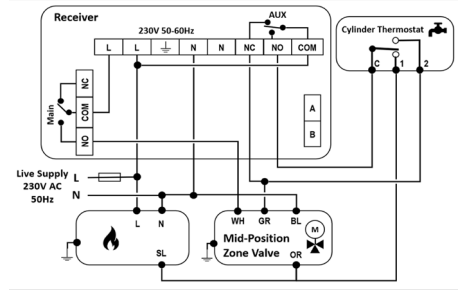

Heizen/Kühlen 2-Rohr-Zonenventilsteuerung

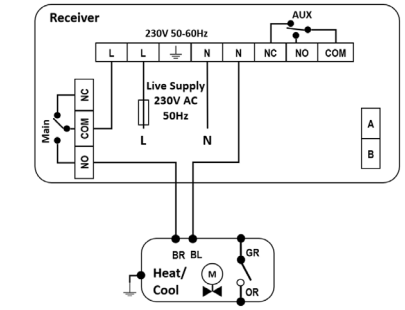

Heizen/Kühlen 4-Rohr-Zonenventilsteuerung

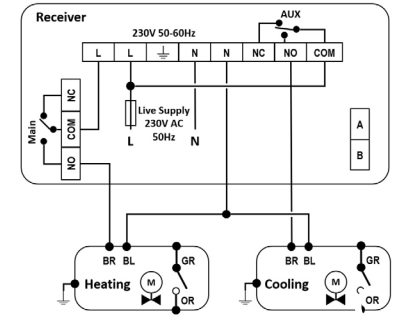

Zwei-Zonen-Heizung - Potentialfreier Kombi-Kessel

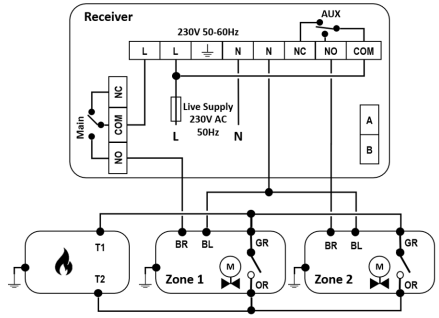

Zwei-Zonen-Heizung - 230V Schaltbarer Kessel

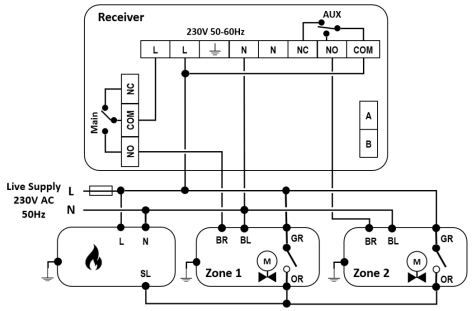

Zweizonen-Heizung/Kühlung (2-Leiter-System)

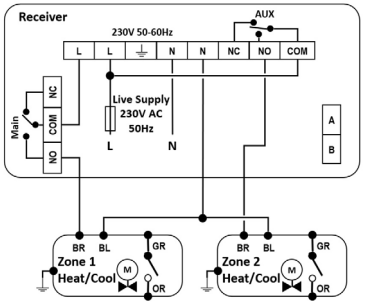

Auswahl des Systemtyps

Anmeldung	Ausgangskontrollen			
	Hauptrelais	Hilfsrelais	OpenTherm A-B	DIP Schalter
Nur Heizung - OpenTherm	-	-	OT/+	1 2 3
Nur Heizung - On/Off	Wärme	Synch mit Main	-	
Heizen/Kühlen 2-Rohr	Wärme/Kälte	Sync mit Main	-	
Heizen/Kühlen 4-Rohr-System	Wärme	Kälte	-	
Zentralheizung plus Brauchwassererwärmung - Unterstützt S-Plan und Y-Plan Verkabelung	Wärme	Brauchwasser	-	
Zwei-Zonen-Steuerung	Zone 1 Wärme/Kühlung	Zone 2 Wärme/Kühlung	-	

Hinweis: Nach der Änderung der DIP-Schalter wird die neue Einstellung nach einem Werksreset wirksam, indem die PAIR-Taste 10 Sekunden lang gedrückt gehalten wird, wodurch die Main/Aux-LEDs orange aufleuchten.

Paarungsprozess

Schalten Sie das Gerät ein und folgen Sie dann diesen Schritten, um die Steuerung über die Salus Premium Lite App herzustellen.

1 Dieses Produkt muss mit der SALUS Premium Lite Anwendung auf dem Handy oder im Web über den folgenden Link verwendet werden: eu.premium.salusconnect.io oder durch Scannen des QR-Codes unten:

SALUS PREMIUM LITE

GET IT ON Google Play

Download on the App Store

2 Halten Sie die Taste 10 Sekunden lang gedrückt, um einen Werksreset durchzuführen.



3a Die LEDs sind durchgehend orange

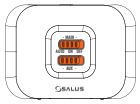

3b Die LEDs blinken schnell rot

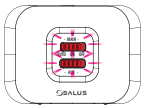

4 Kurz drücken, um den Kopplungsmodus zu starten.



5 Die LEDs blinken langsam rot

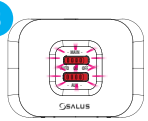

6

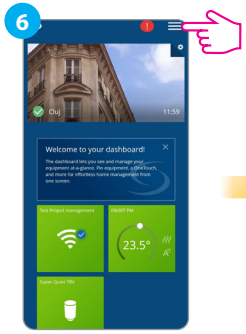

7

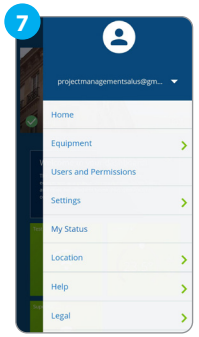

8

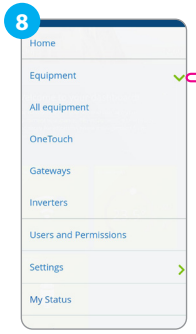

9

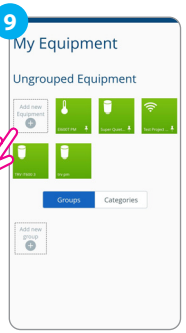

10

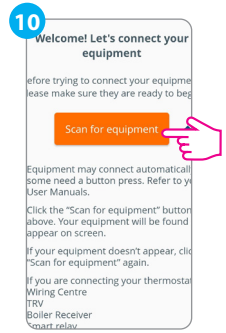

11

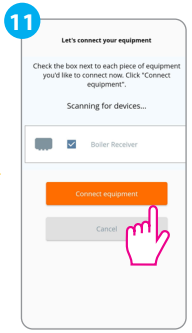

12

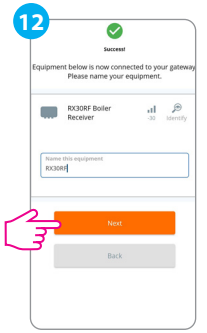

13

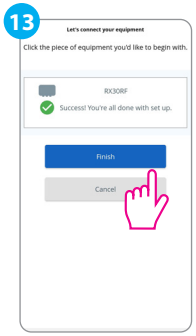

14

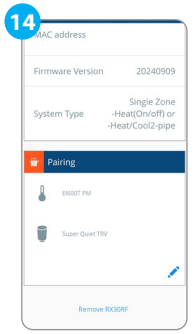

15

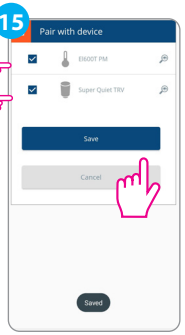

16

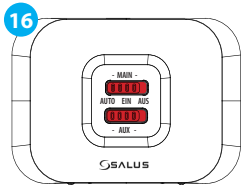

Hinweis: Der Empfänger kann als Kesselfernschalter oder Zonenventilregler konfiguriert werden. Er bietet einen Zweikanalausgang. Der erste Kanal (Hauptausgang) kann mit mehreren Smart TRV bis zu einem Maximum von 16 Einheiten für eine Wärmebedarfsfunktion gepaart werden.

SCANNEN NACH PRODUKT KOMPATIBILITÄT