SALUS CONTROLS RO

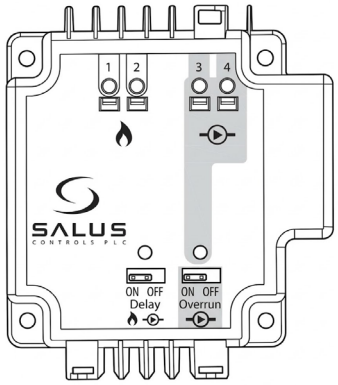

PL07

MODUL PENTRU CONTROLUL POMPEI ȘI AL CENTRALEI COMPATIBIL CU KL06

GHID RAPID

MULTI-LANGUAGE

▪ MANUAL ▪

Producător:
SALUS Controls plc
Units 8-10, Northfield Business Park,Forge Way,
Parkgate Rotherham, S60 1SD, United Kingdom

Importator:
Salus Controls European Distribution sp. z o.o.
ul. Szamocka 8, piętro 6., 01-748 Warszawa, Poland

Distribuitor:
SALUS Controls Romania
str. Orăștiei, nr 10, Clădirea D14, Modul 7 și 8, Etaj 1,
Cluj-Napoca, jud. Cluj

UK: tech@salus-tech.com
PL: poland@saluscontrols.com
RO: tehnic@saluscontrols.ro

Computime

ISO 9001 QUALITY MANAGEMENT — UKAS MANAGEMENT SYSTEMS 0015

www.saluscontrols.com

SALUS Controls este membru Computime Group.
Menținând politica de continuă dezvoltare a produsului, SALUS Controls își rezervă dreptul de a modifica specificațiile, design-ul și materialele produselor enumerate în această broșură fără noti care prealabilă.

10/2026

CE UK CA RoHS COMPLIANT

Instalare

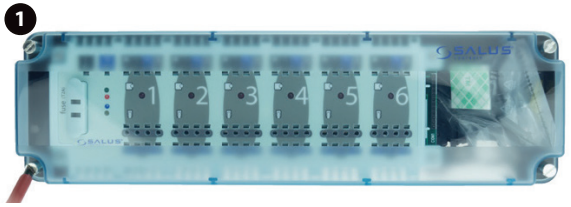

Îndepărtați carcasa transparentă a centrului de comandă.

Notă: Înainte de a conecta modulul PL0, deconectați KL06 de la sursa de alimentare.

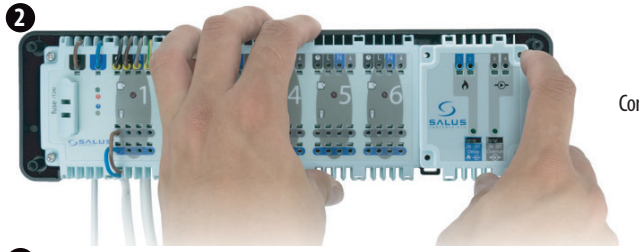

Conectați modulul PL07 folosind banda de conectare.

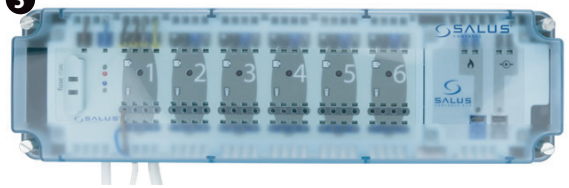

Asigurați-vă că toate rele sunt conectate adecvat, montați carcasa trasparentă și alimentați electric centrul de comandă - LED-ul verde va porni.

Diagramă de conectare

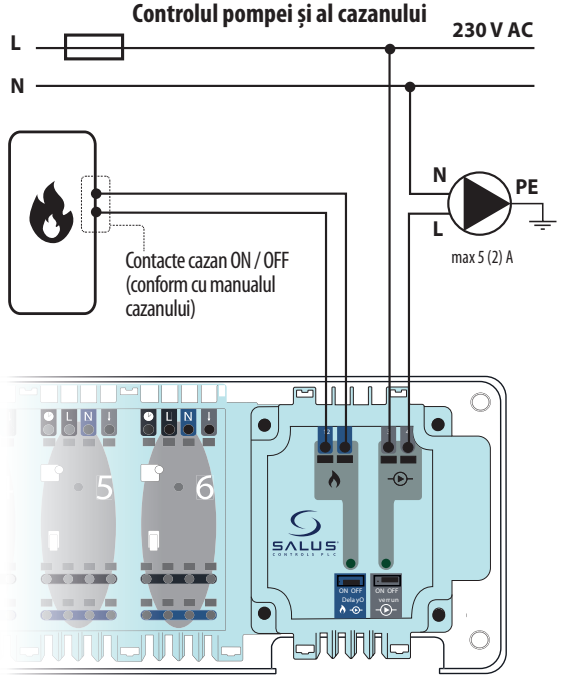

Introducere

Modulul PL07 suplimentează funcționalitatea centrului de comandă KL06. Modulul este folosit pentru a controla pompa și cazanul folosind contacte libere de potențial de tip COM/NO. Atunci când oricare dintre termostatele conectate la KL06 trimite comandă de căldură, contactele COM/NO se închid. Contactele COM/NO se deschid, atunci când nu mai este trimisă comandă de căldură.

Conformitatea produsului

Acest produs respectă cerințele esențiale și alte dispoziții relevante ale Directivelor GPSR 2023/988/UE, EMC 2014/30/UE, LVD 2014/35/UE, RoHS 2015/863/UE și 2017/2102/UE și REACH 253 SVHC 1907/2006. Textul integral al Declarației de conformitate UE este disponibil la următoarea adresă de internet: www.saluslegal.com

Garanția produsului

Produsul PL07 dispune de 2 ani garanție. Pentru a descărca certificatul de garanție corespunzător produsului dumneavoastră, vă rugăm să accesați: www.saluscontrols.com/ro/garantiile-salus.

Informații de siguranță

Folosiți în conformitate cu reglementările naționale și UE. Utilizați dispozitivul în scopul stabilit, menținându-l într-o stare uscată. Produsul este destinat numai utilizării în interior. Instalarea trebuie efectuată de o persoană calificată. Înainte de a desfășura orice operațiuni care implică sursa de alimentare (conectarea relor, instalarea dispozitivului etc.), asigurați-vă că dispozitivul nu este conectat la sursa de alimentare.
Instalarea trebuie efectuată de o persoană calificată. Conectarea incorectă a modulul PL07 poate afecta sau deteriora centrul de comandă KL06. Modulul PL07 nu trebuie să fie expus la apă sau să e folosit în condiții de umiditate ridicată.

Bandă de conectare pentru modulele PL06 și PL07

Banda de conectare face posibilă comunicarea dintre centrul de comandă KL06 și modulul PL07. Centrul de comandă KL06 împreună cu modulul PL07 îmbunătățesc funcționaliatea și, în mod adițional, oferă controlul pompei sau al cazanului. Modulul PL07 este alimentat de la centrul de comandă.

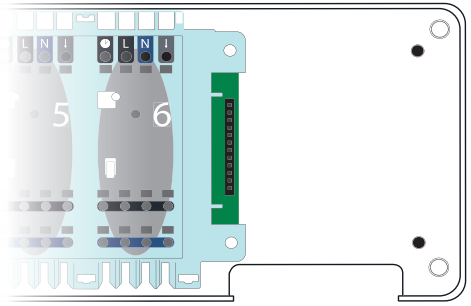

Specificații tehnice

Sursă de alimentare	de la centrul de comandă KL06
Amperaj maxim	5 (2) A
Ieșiri	2 x releu NO/COM
Dimensiuni (mm)	70 x 80 x 20

Descriere punților de configurare

Punte de întârziere ON/OFF (Pornit/Oprit)

Este folosit pentru a activa funcția de întârziere a pompei și a cazanului. Poziția implicită a punții este „ON" (Pornit).



Poziția „ON" activează întârzierea cu 3 minute a pornirii pompei și a cazanului după ce se primește semnal de cerere de căldură de la unul dintre termostatele conectate la centrul de comandă.

Poziția „OFF" activează pornirea imediată a pompei și a cazanului.

Punte post-funcționare ON/OFF (Pornit/Oprit)

Pompa rămâne activă o perioadă de timp chiar dacă termostatele au oprit cererea de caldură. Poziția implicită a punții este „ON"



Poziția „ON" oprește funcția pompei după o perioadă de 3 min în momentul în care termostatele opresc cererea de căldură.

Poziția „OFF" oprește pompa imediat în momentul în care termostatele nu mai cer căldură.